LA
LUMINAIRE AUTHENTIK

Billy 23-LA00-L

Type : Suspension/Pendant

Matériaux/Materials : Aluminium powder coat

Specifications : E26 base LED, 120 volts, dimmable

Ampoule/Bulb : Tala Sphere II 6 Watt • 480 Lumens • 2000K to 2800K Dim to warm

Poids/Weight : 5 lb.

Garantie/Warranty : 2 ans/years

Certification : c UL us
Usage intérieur seulement/Indoor use only

Lien 3D/link : Cliquez ici/Click here

Pour tous les fichiers 3D, incluant CAD, Revit et IES, visitez le www.luminaireauthentik.com / For 3D drawings of all products, including CAD, Revit and IES files, please visit www.luminaireauthentik.com

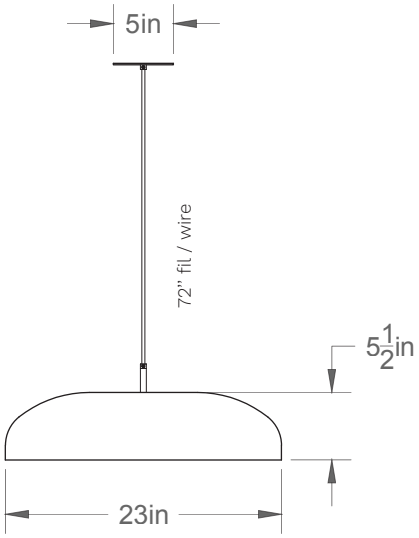

Avant/Front

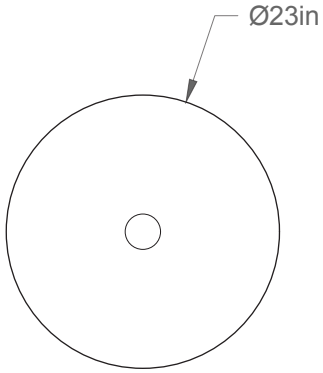

Dessus/Top

LA

LUMINAIRE AUTHENTIK

Abat-jour/Shade Ext.

WTL	CRL	NDM	NGL	SGL	MEM	TLM	ORM
WTM	OWM	PHM	TCT	LGL	AYL	MGM	BZM
WGL	BGM	RHL	CYL	GYL	WHL	GMY	SLM
LIM	SAM	POM	RCT	PBL	SNL	CTL	CHM
GLM	CFL	LVL	REL	BSM	YLL	VCL	BKM

Abat-jour/Shade Int.

WTL	CRL	NDM	NGL	SGL	MEM	TLM	ORM
WTM	OWM	PHM	TCT	LGL	AYL	MGM	BZM
WGL	BGM	RHL	CYL	GYL	WHL	GMY	SLM
LIM	SAM	POM	RCT	PBL	SNL	CTL	CHM
GLM	CFL	LVL	REL	BSM	YLL	VCL	BKM

LA
LUMINAIRE AUTHENTIK

Fil/Wire

TBK
TWT
TCH
TWG
TCR
TND
TCP
TCT
TOR

Quincaillerie/Hardware

BRR
NIR
Même A-J/
Same as shade
Même fil/
Same as wire

Canopy style + colour

BRR ($)
WTM
Même A-J/
Same as shade
Même fil/
Same as wire

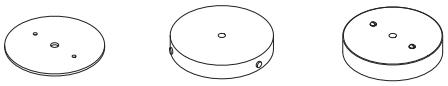

03
04 ($)
01